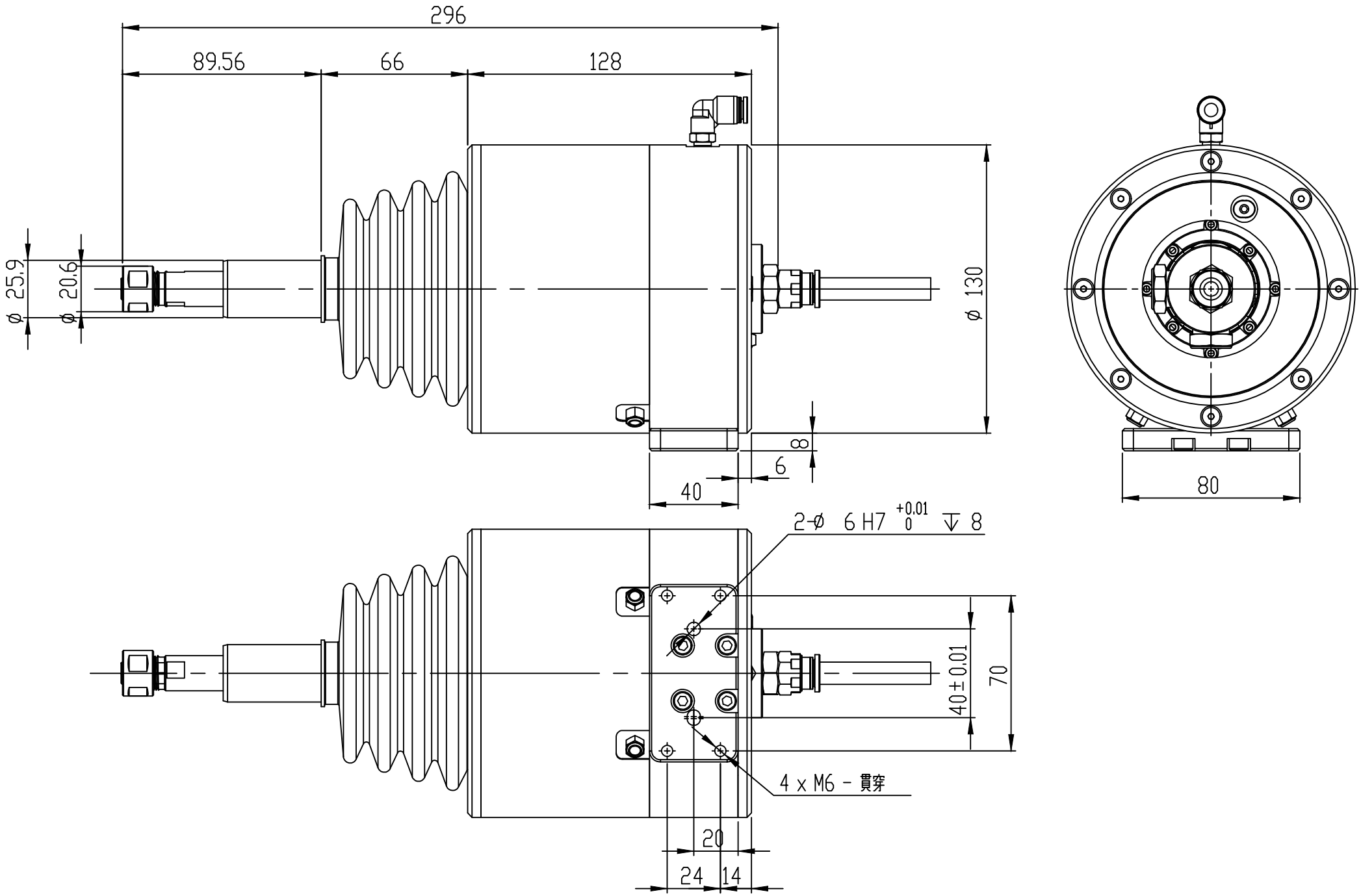
296
89.56
66
128
ø 25.9
ø 20.6
ø 130
8
6
40
80
2-ø 6 H7 +0.01 0 ↧ 8
40±0.01
70
4 x M6 - 貫穿
20
24
14